| EIXO/SHAFT | |
|---|---|
| PADRÃO/STANDARD | X |
| OPCIONAL/OPTIONAL | |
| ESPECIAL/SPECIAL | |

**CERTIFICADO WEG MOTORES**
Documento certificado.
Não sujeito a alterações.

THIS IS AN UPDATED REVISION, THE PREVIOUS ONE MUST BE DISREGARDED.

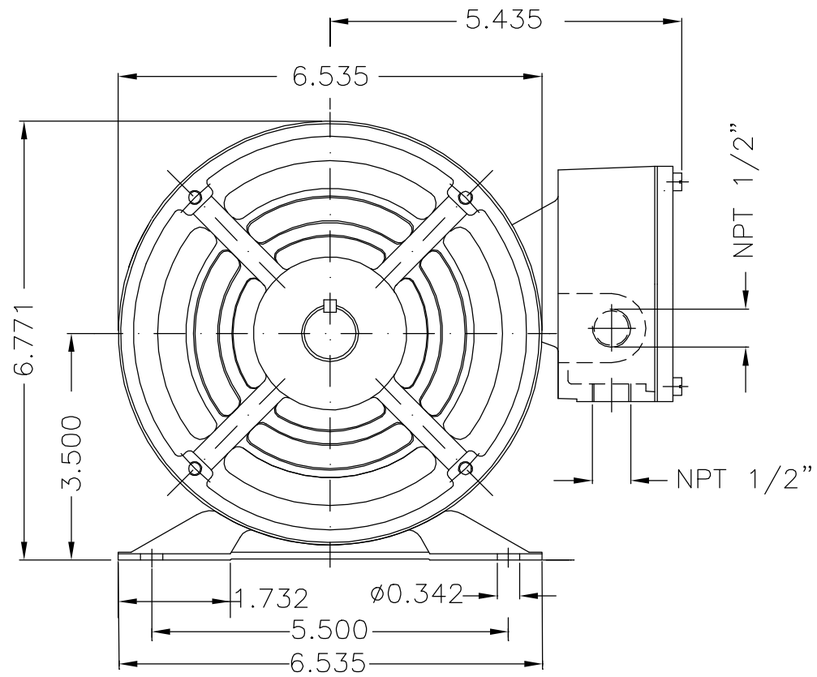


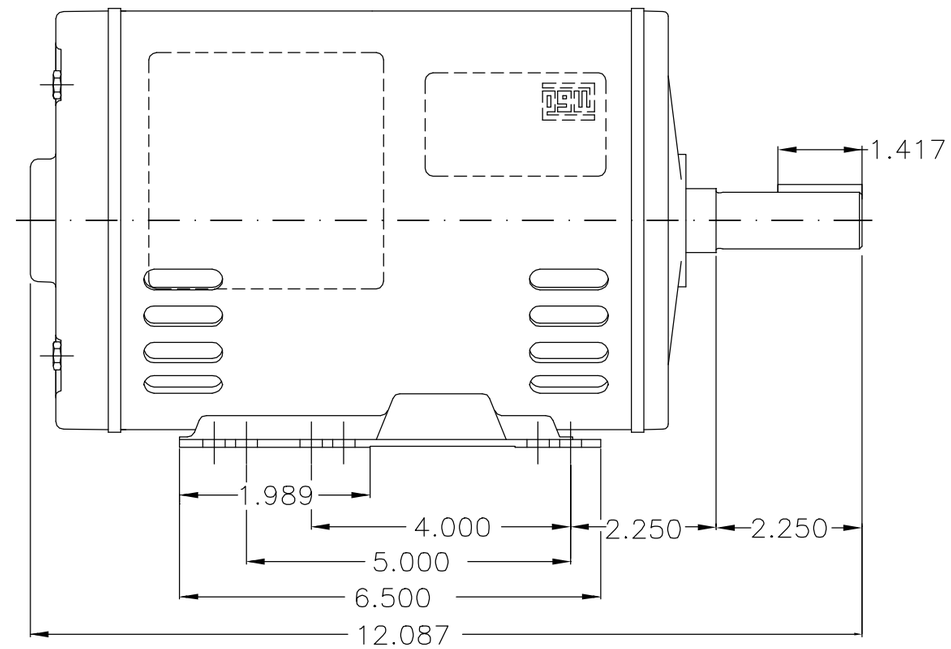


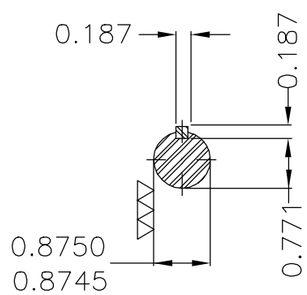


X0234.04.01

| | | |
|---|---|---|
| 2 HP 4 POLE 60 Hz | C | |
| 1.5 HP 4 POLE 60 Hz | B | |
| 1 HP 4 POLE 60 Hz | A | |

Forma construtiva F-2 (B3E) / Mounting F-2

WEG ELECTRIC CORP.

| ECM ECM | LOC LOC | RESUMO MODIFICAÇÃO SUMMARY OF MODIFICATIONS | EXECUTADO EXECUTED | VERIFICADO CHECKED | LIBERADO RELEASED | DATA DATE | VER VER |
|---|---|---|---|---|---|---|---|
| 500002100927 | | Alterado conf. ECM | LMERLO | MODENESI | MODENESI | 25.03.2022 | 02 |
| 500001352585 | | Alterado conforme ZZ414778179 | DEYKSON | LUISS | LUISS | 28.08.2017 | 01 |

| | | | |
|---|---|---|---|
| EXEC. /EXECUTED | DPETRY | WEG ELECTRIC MO (ME E143/5T) | V2000674 |
| VERIF. /CHECKED | ADRIANAP | | 000 / 02 |
| LIBER. /RELEASED | ADRIANAP | | |
| DATA LB /REL DT | 22.08.2008 | WMO LINHARES ENGENHARIA DE PRODUTO | FOLHA/SHEET 1 / 1 |

CÓPIA SEM CONTROLE

LIBERADO

ZME A3

Propriedade da WEG. Proibida reprodução sem autorização prévia. / WEG's property. Forbidden reproduction without previous authorization.