EIXO/SHAFT	
PADRÃO/STANDARD	X
OPCIONAL/OPTIONAL	
ESPECIAL/SPECIAL	

Dimensões em polegada
Dimensions in inches

THIS IS AN UPDATED REVISION, THE PREVIOUS ONE MUST BE DISREGARDED.

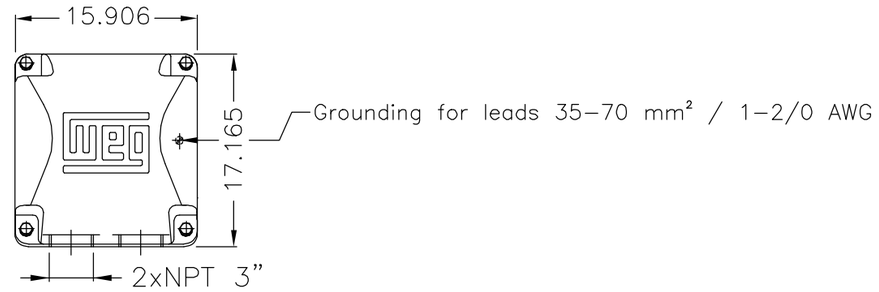

Main terminal box

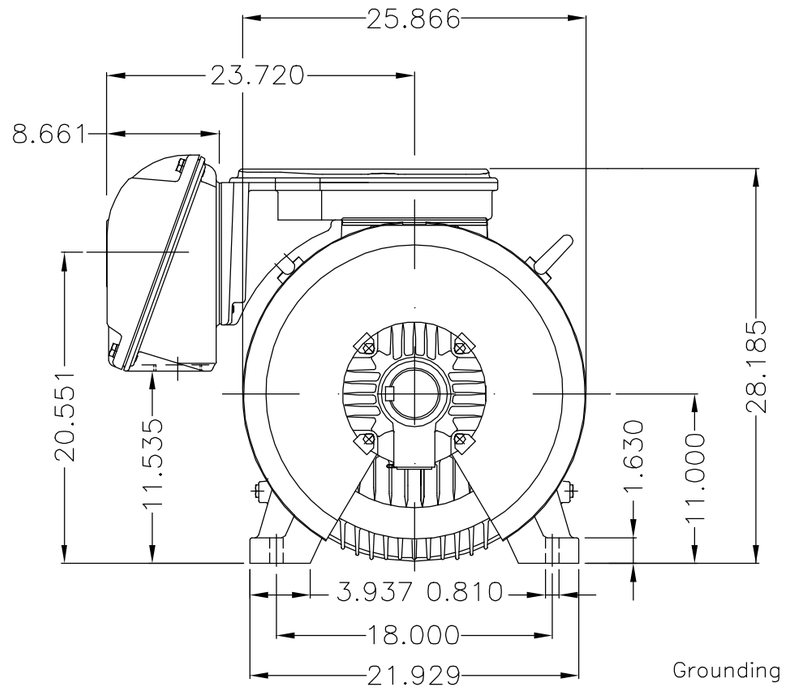

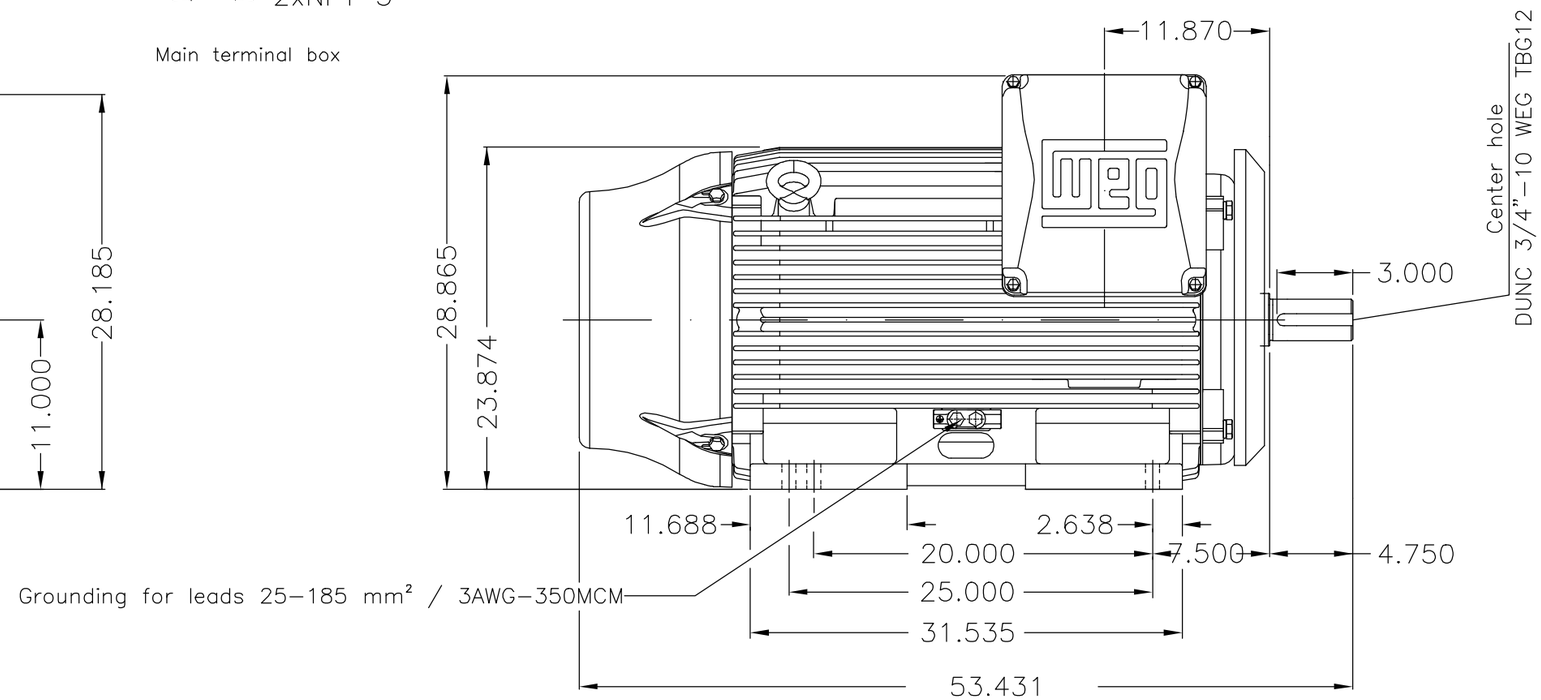

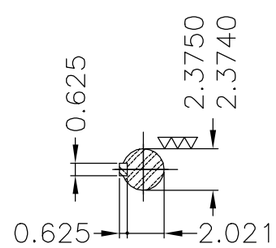

DE Shaft End

Rolamento traseiro de esferas 6314 C4 / 6314 C4 NDE ball bearing
Medida de prensagem especial do rotor / Special pressing dimension for rotor
Ventilador especial (código WEG 11026504) / Special fan (WEG code 11026504)
Desenho de prensagem do estator bobinado especial / Special wound stator pressing drawing
Tampa traseira com mancal eletricamente isolado
NDE endshield with electrically insulated bearing hub
Cor RAL 5009 / Color RAL 5009
Plano de pintura 203A / Painting plan 203A
Forma construtiva B3D / Mounting B3R(D)

WEG ELECTRIC CORPORATION - WEC

OV: 4785250

ECM ECM	LOC LOC	RESUMO MODIFICAÇÃO SUMMARY OF MODIFICATIONS	EXECUTADO EXECUTED	VERIFICADO CHECKED	LIBERADO RELEASED	DATA DATE	VER VER
500001443966		DOCUMENTO NOVO	FRANCINES	PKREYSSIG	PKREYSSIG	24.04.2018	00

EXEC. /EXECUTED	FRANCINES	THREE PHASE W22 MOTOR - NEMA PREMIUM EFF	10005699557
VERIF. /CHECKED		FRAME L447/9TS IP55 TEFC	000 / 00
LIBER. /RELEASED	PKREYSSIG		
DATA LB /REL DT	24.04.2018	WMO Jaragua do Sul Product Engineering	FOLHA /SHEET 1 / 1

450 HP 02 Poles 60Hz

A

UNCONTROLLED COPY

RELEASED

A3 ZME

Propriedade da WEG. Proibida reprodução sem autorização prévia. / WEG's property. Forbidden reproduction without previous authorization.