No reproduction of this drawing is allowed written permission of WEG Motores

EIXO	
PADRÃO	
OPCIONAL	
ESPECIAL	X

Dimensões em polegada
Dimensions in inches

THIS IS AN UPDATED REVISION, THE PREVIOUS ONE MUST BE DISREGARDED.

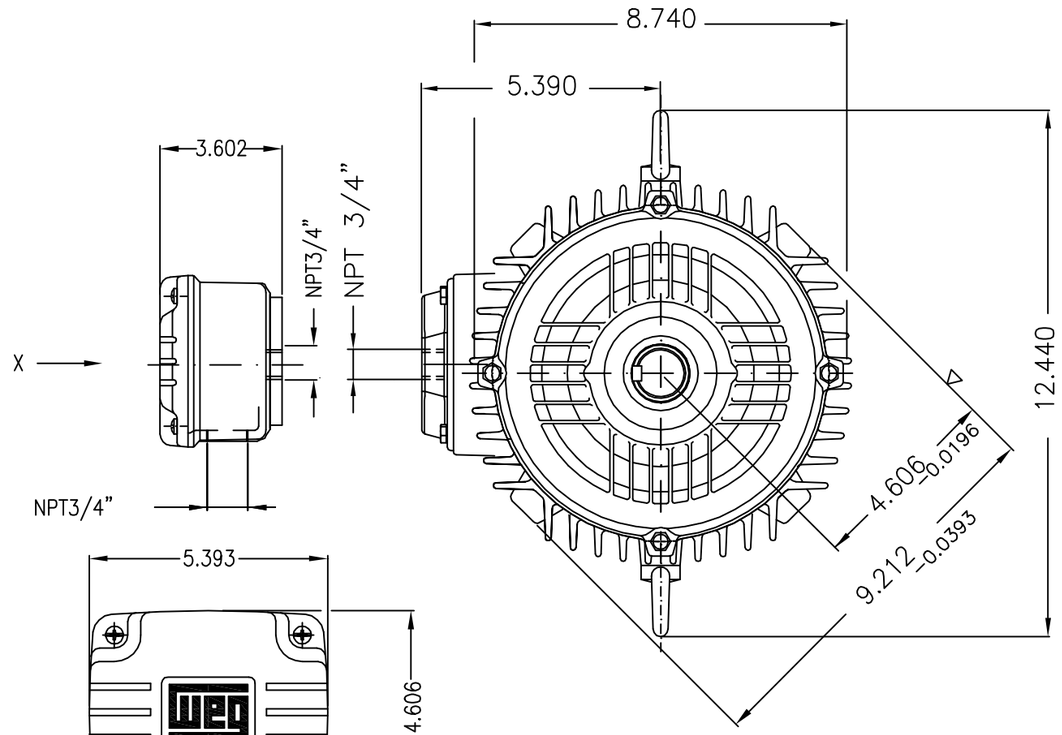

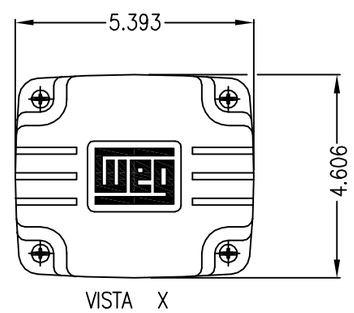

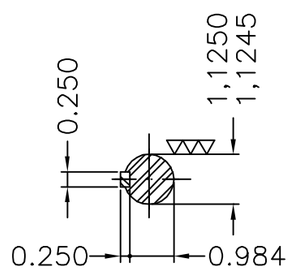

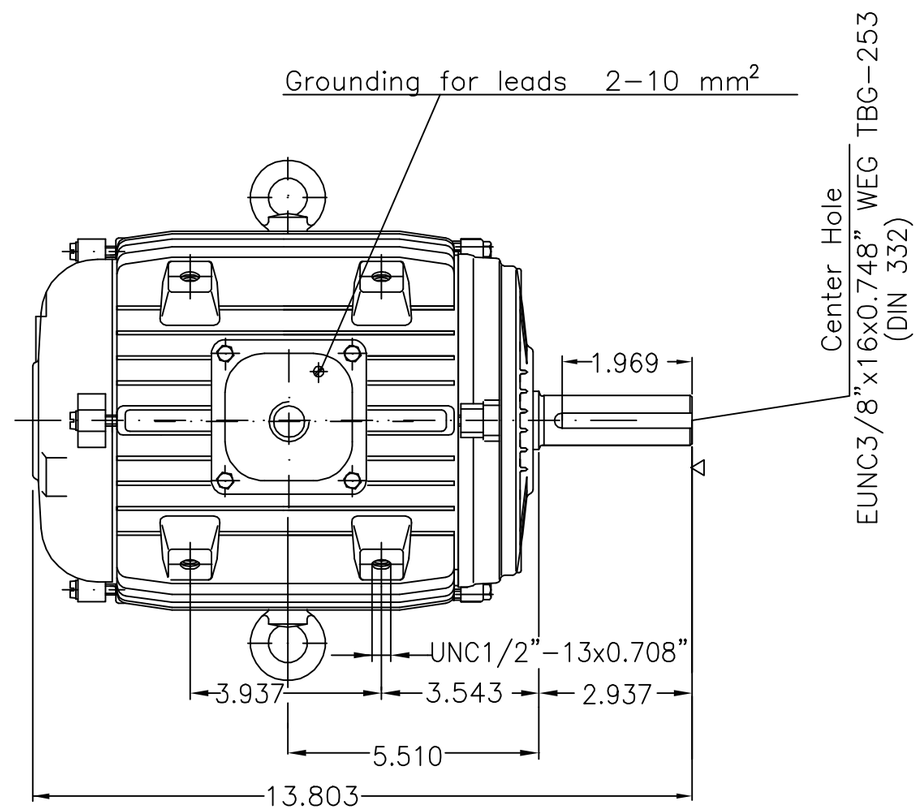

Placa de identificação especial / Special nameplate

Comprimento dos cabos de ligação 1000+50mm a partir da base /
Connection leads 1000+50mm length from base

Placa de identificação extra fixada no olhal e com o mesmo número de série /
Extra nameplate wired to lifting eye and with the same serial number

Motor com caixa de ligação + 1 base em avulso com a mesma rosca da base fixa no motor /
Loose terminal box with back cover with threaded hole as cables exiting

Capa plástica de proteção dos cabos de ligação do motor (50006563) /
Extended leads to be packed inside plastic bag (50006563)

Utilizar fita adesiva (mica) para proteção dos cabos / Tape protection arround leads on frame exit

Categoria B / Design B

Forma construtiva B30D / Mounting B30R(D)

AMERICAN FAN COMPANY

MODIF. NUMBER	LOC	SUMMARY OF MODIFICATIONS	EXECUTED	CHECKED	RELEASED	DATE	VER
500000219889		ALT. CONFORME CLAIM 400661885	ISRAELM		ANDERSONLB	02.09.2009	02
857434			ADRIANAP		ADRIANAP	22.08.2008	01

EXECUTED	ADRIANAP	THREE PHASE EXHAUSTING NEMA MOTOR
CHECKED		FRAME 184Y IP55 (TEAO)
RELEASED	ADRIANAP	PREMIUM EFFICIENCY
REL. DATE	22.08.2008	WMO JARAGUA DO SUL ENGENHARIA DE PRODUTO

E4013639
000 02
FOL/SHEET 01 / 01

5 HP 4 POLE 60 Hz	X11897.08	D
3 HP 4 POLE 60 Hz	X11897.07	C
5 HP 2 POLE 60 Hz	X11897.06	B
3 HP 2 POLE 60 Hz	X11897.05	A

UNCONTROLLED COPY

RELEASED

ZME – A3

Propriedade da WEG. Proibida reprodução sem autorização prévia./WEG's property. Forbidden reproduction without previous authorization.