No reproduction of this drawing is allowed written permission of WEG Motores

EIXO	
PADRÃO	
OPCIONAL	
ESPECIAL	X

THIS IS AN UPDATED REVISION, THE PREVIOUS ONE MUST BE DISREGARDED.

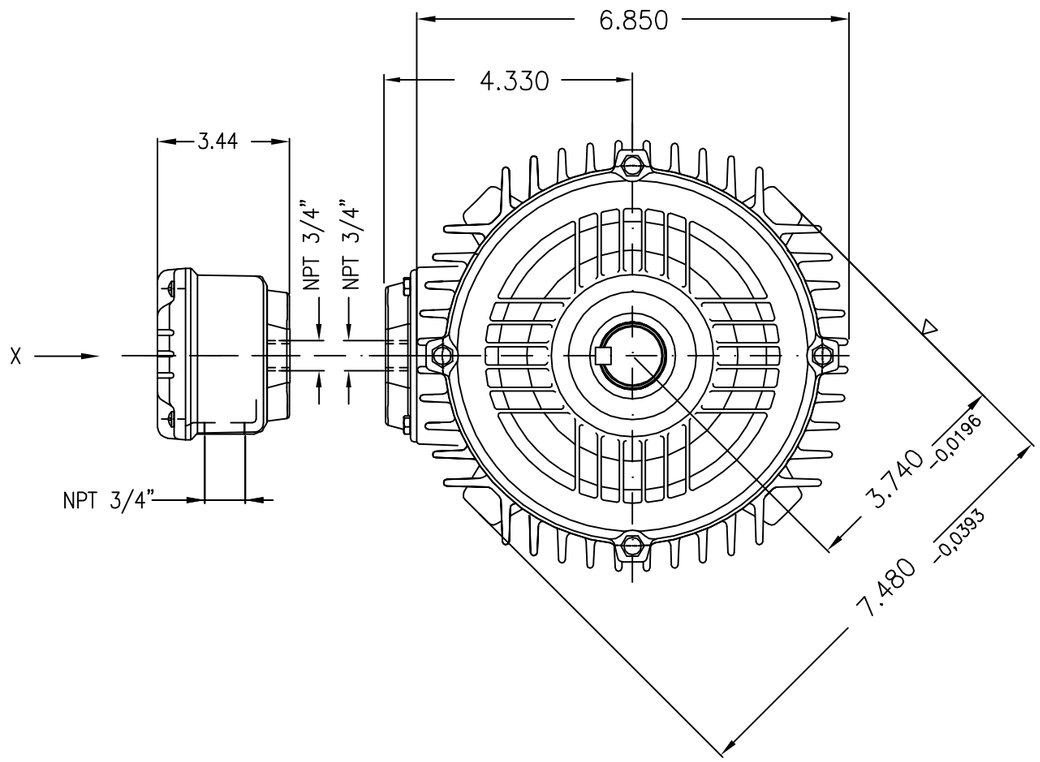

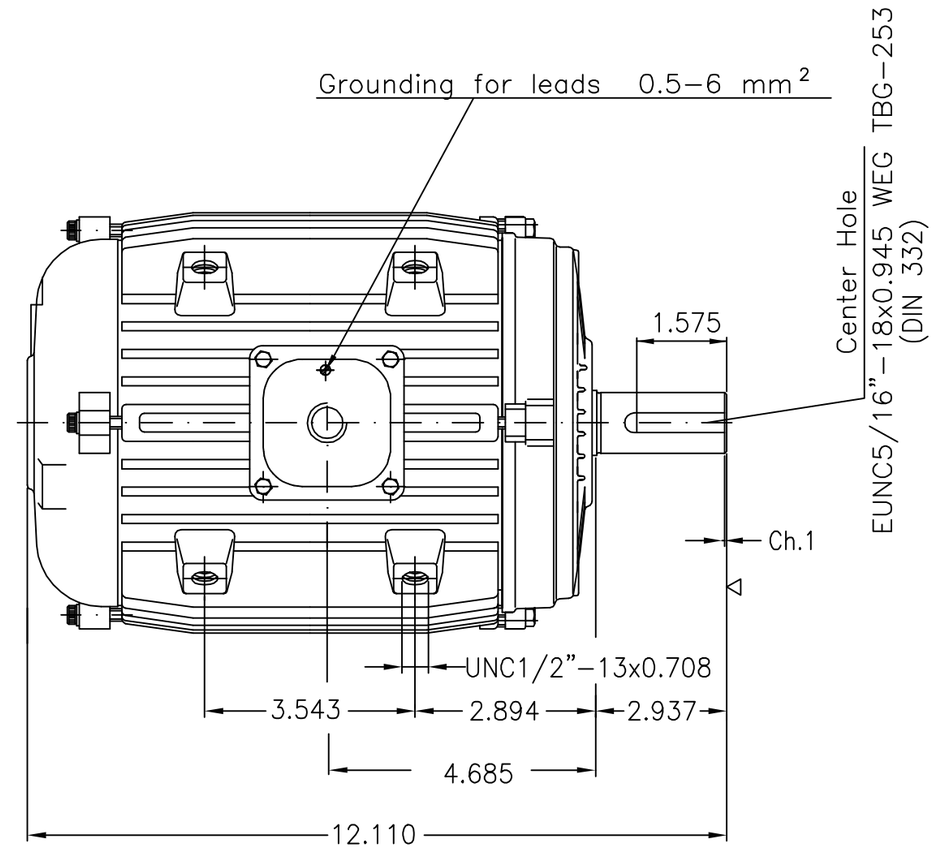

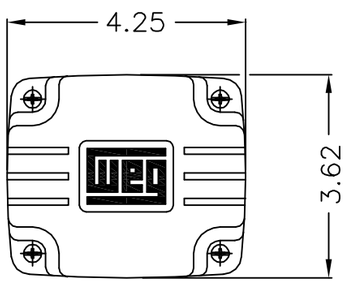

VISTA X

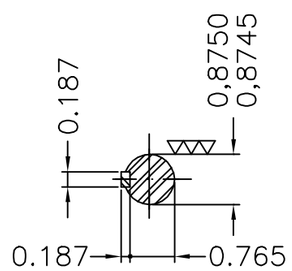

Caixa de ligação (NPT3/4") avulsa na mesma embalagem / Loose terminal box (NPT3/4") on the same motor package

Utilizar fita adesiva (mica) para proteção dos cabos / Tape protection arround leads on frame exit

Isolamento Classe F (Dt=80K) / Class F insulation – 80K temperature rise

Capa plástica de proteção dos cabos de ligação do motor (50006563) / Extended leads to be packed inside plastic bag (50006563)

Comprimento dos cabos de ligação 1000+50mm a partir da base / Connection leads 1000+50mm length from base

Placa de identificação especial / Special nameplate

Placa de identificação extra e com o mesmo numero de serie / Extra nameplate wired to lifting eye and with the same serial number

Categoria B / Design B

Fator de serviço 1.25 / Service factor 1.25

Forma construtiva B30D / Mounting B30R(D)

1.0 HP	2 POLE	60 Hz		F
2.0 HP	4 POLE	60 Hz		E
2.0 HP	2 POLE	60 Hz		D
1.5 HP	4 POLE	60 Hz		C
1.5 HP	2 POLE	60 Hz	X16094.03	B
1.0 HP	4 POLE	60 Hz	X16094.02	A

AMERICAN FAN COMPANY

GROSS WEIGHT		kg	NET WEIGHT		kg	SCALE	1	
500000428262		ALT.CONFORME CLAIM 410071845		ANDERSONLB		ALISSON	15.03.2011	05
869969				ADRIANAP		ADRIANAP	22.08.2008	04
MODIF. NUMBER	LOC	SUMMARY OF MODIFICATIONS		EXECUTED	CHECKED	RELEASED	DATE	VER

EXECUTED	ADRIANAP
CHECKED	
RELEASED	ADRIANAP
REL. DATE	22.08.2008

THREE PHASE MOTOR NEMA PREMIUM EFF.
FRAME 145T IP55 T.E.A.O.

E1012097
000 05

WMO JARAGUÃ? DO SUL ENGENHARIA DE PRODUTO FOL/SHEET 01 / 01

UNCONTROLLED COPY

RELEASED

ZME – A3

Propriedade da WEG. Proibida reprodução sem autorização prévia./WEG's property. Forbidden reproduction without previous authorization.