A MENOS QUE HAJA AUTORIZAÇÃO PREVIA NAO SERÁ PERMITIDO A REPRODUÇÃO DESTE DESENHO DE PROPRIEDADE DA WEG MOTORES

EIXO	
PADRÃO	
OPCIONAL	
ESPECIAL	X

THIS IS AN UPDATED REVISION, THE PREVIOUS ONE MUST BE DISREGARDED.

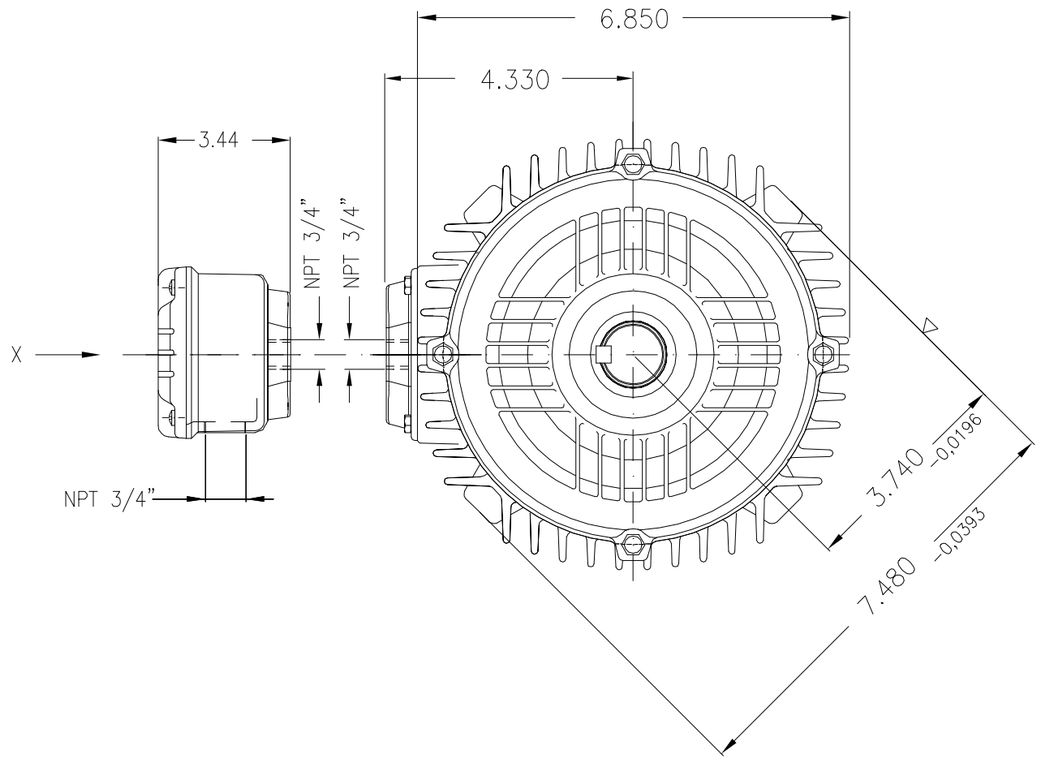

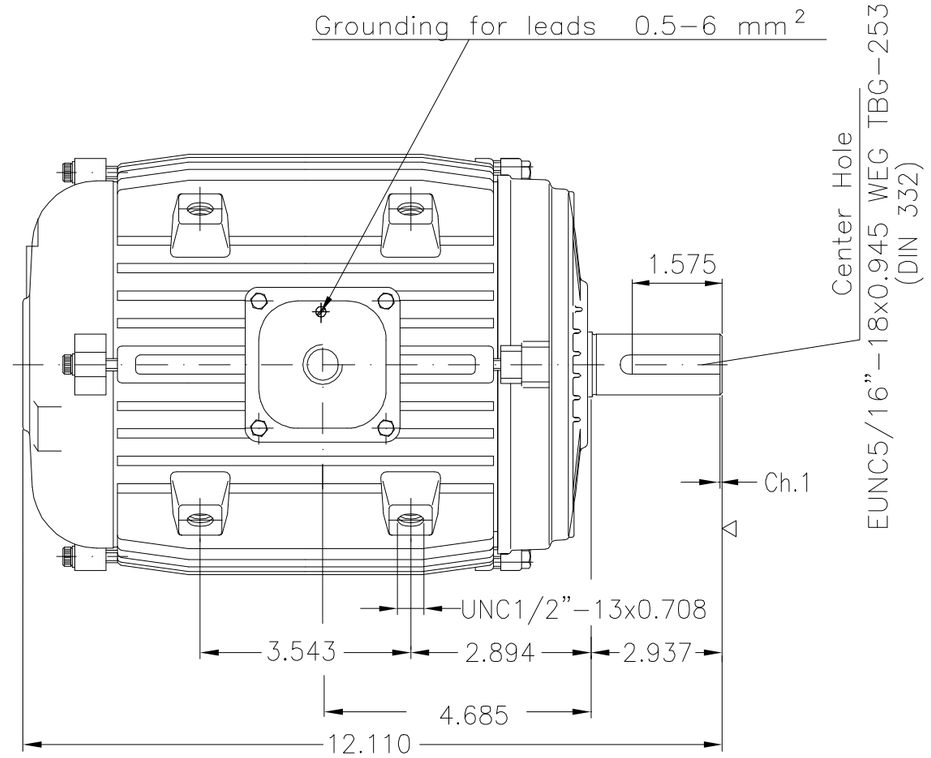

Placa de Identificação Especial / Special Nameplate

Capa plástica de proteção dos cabos de ligação do motor (Item 0121.0408) /
Extended leads to be packed inside plastic bag (Item 0121.0408)

Utilizar fita adesiva (mica) para proteção dos cabos /
Tape protection arround leads on frame exit

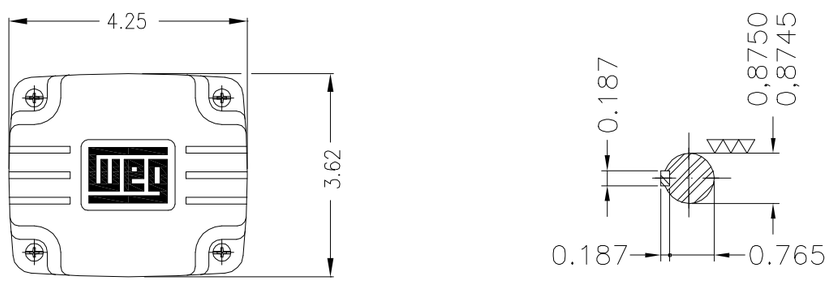

VISTA X

0.5 HP	2 POLE	60 Hz		FD 44225/06	F
1.5 HP	2 POLE	60 Hz			E
2.0 HP	2 POLE	60 Hz			D
1.0 HP	4 POLE	60 Hz			C
1.0 HP	2 POLE	60 Hz			B
1.5 HP	4 POLE	60 Hz	X3836.03.02 MEC	F.D.-12408/2003	A

Placa de identificacao extra e com o mesmo numero de serie
Extra nameplate wired to lifting eye and with the same serial number

Comprimento dos cabos 1000 + 50mm a partir da base / Leads 1000 + 50mm length

Cx.de lig.(NPT3/4") avulsa na mesma embalagem/ Loose terminal box (NPT3/4") on the same motor package

Isolamento classe F (Dt=80K) / Class F insulation - 80K temperature rise

Categoria B / Design B

Fator de Serviço 1.25 / Service factor 1.25

Forma Construtiva B30D / Mounting - B30R(D)

RLM	LOC	ENGINEERING CHANGES	DRAWN	REVIEWED	RELEASED	DATE	IND
MV1591	---	Acresc. potencia "F"	ALCIDES		ORLANDO	27.10.06	11
WEX312	B2	Alt rosca base cx de lig e saída dos cabos	VICTORHO		OSEIASI	30.03.06	10
WEX205	---	Acresc. potencia "E"	ALCIDES		ORLANDO	17.02.06	09
20060558	---	Comprimento dos cabos era 610mm	ALCIDES		ORLANDO	09.02.06	08
20055470	---	Inc. cx avulsa, notas da proteção dos cabos	ESTELA		ORLANDO	18.10.05	07
WEX550	---	Centralizado o furo da base	ALCIDES		ORLANDO	08.04.05	06
WEX1016	---	Rosca base era NPT 3/4", rot. saída cabos	ALCIDES		ORLANDO	26.05.04	05
WEX0664	---	Alt. furo de centro, rosca dos Pads, etc	ALCIDES		ORLANDO	12.04.04	04
20034190	---	Alt. forma construtiva: era B30	EUCLIDES		ALCIDES	10.11.03	03
WEX1344	---	ALT. CARCAÇA: 145Y ERA 145TZ	EUCLIDES		ALCIDES	09.09.03	02
WEX974	---	ACRESC. TOLERÂNCIA E USINAGEM NOS PADS	FÁBIO		CÁSSIO	03.07.03	01

DRAWN	ADRIANAP
REVIEWED	Rudi
RELEASED	
DATE	9/6/2003

CUSTOMER

AMERICAN FAN

SCALE: %

THREE PHASE EXHAUSTING HIGH EFFICIENCY MOTOR
FRAME 145Y IP55 TEAO

E1005638 PE

CÓPIA SEM CONTROLE

LIBERADO

CAD