No reproduction of this drawing is allowed written permission of WEG Motores

EIXO	
PADRÃO	X
OPCIONAL	
ESPECIAL	

Dimensões em polegadas
Dimensions in inches

THIS IS AN UPDATED REVISION, THE PREVIOUS ONE MUST BE DISREGARDED.

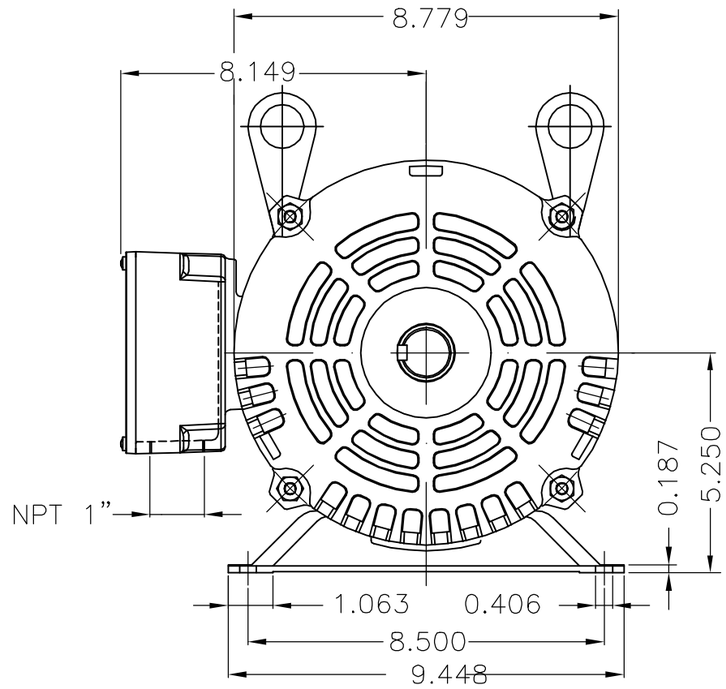

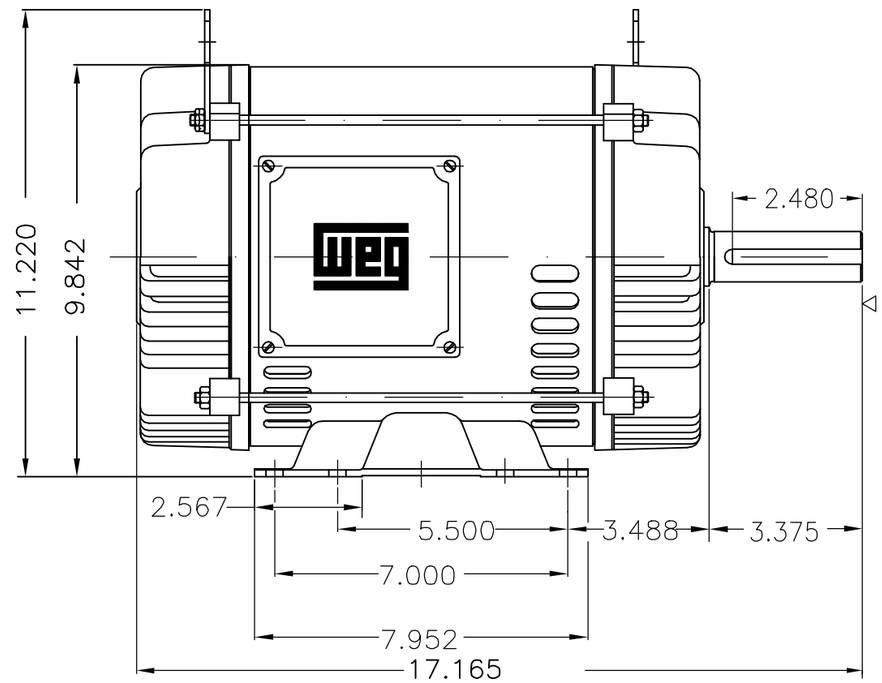

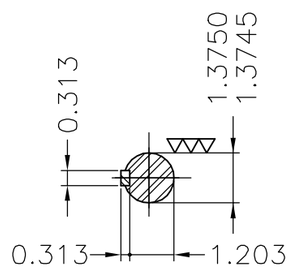

DE Shaft End

Pintar motor após montagem / Paint motor after assembly
Cabos de ligação numerados com etiqueta / Leads are labeled
Fixar tampa da caixa de ligação com parafuso sextavado externo com tratamento organometálico / Terminal box cover with hexagonal bolts with organometallic treatment
Cabos de ligação sem terminais / Connection leads without terminals
Plano de pintura 207A / Painting plan 207A
Forma construtiva B3D / Mounting B3R(D)

WEG ELECTRIC CORP. – ONTARIO C

ECM ECM	LOC LOC	RESUMO MODIFICAÇÃO SUMMARY OF MODIFICATIONS	EXECUTADO EXECUTED	VERIFICADO CHECKED	LIBERADO RELEASED	DATA DATE	VER VER
500000654691		ALT. CONFORME CLAIM 412526332	AMORIM		ODORIZZI	14.09.2012	02
500000427567		ALT. NOTA	DANIELF		ALCIDESZ	18.03.2011	01

CLAIM 404943086 MEC

EXEC. /EXECUTED	DANIELF	THREE PHASE PREMIUM EFFICIENCY	10001176301
VERIF. / CHECKED		FRAME 213/5T IP21	000 02
LIBER. /RELEASED	ALCIDESZ		
DATA LB /REL DT	18.03.2011	WMO-JGS JARAGUÁ DO SUL ENGENHARIA DE PRODUTO	FOLHA/SHEET 1 / 1

10 HP 04 Poles 60Hz 410719608/0

A

CÓPIA SEM CONTROLE
LIBERADO
A3
ZME

Propriedade da WEG. Proibida reprodução sem autorização prévia. / WEG's property. Forbidden reproduction without previous authorization.